Вид со стороны помещения.

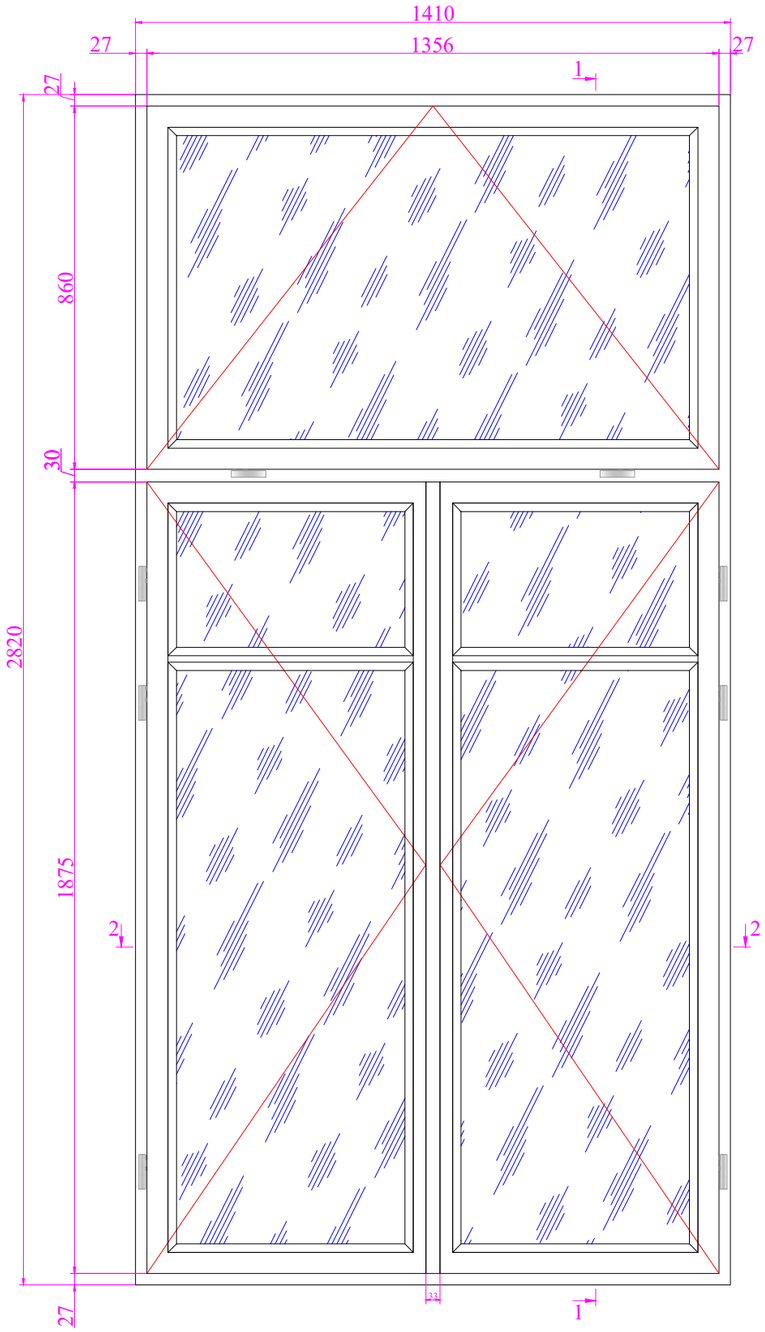

Вид со стороны улицы.

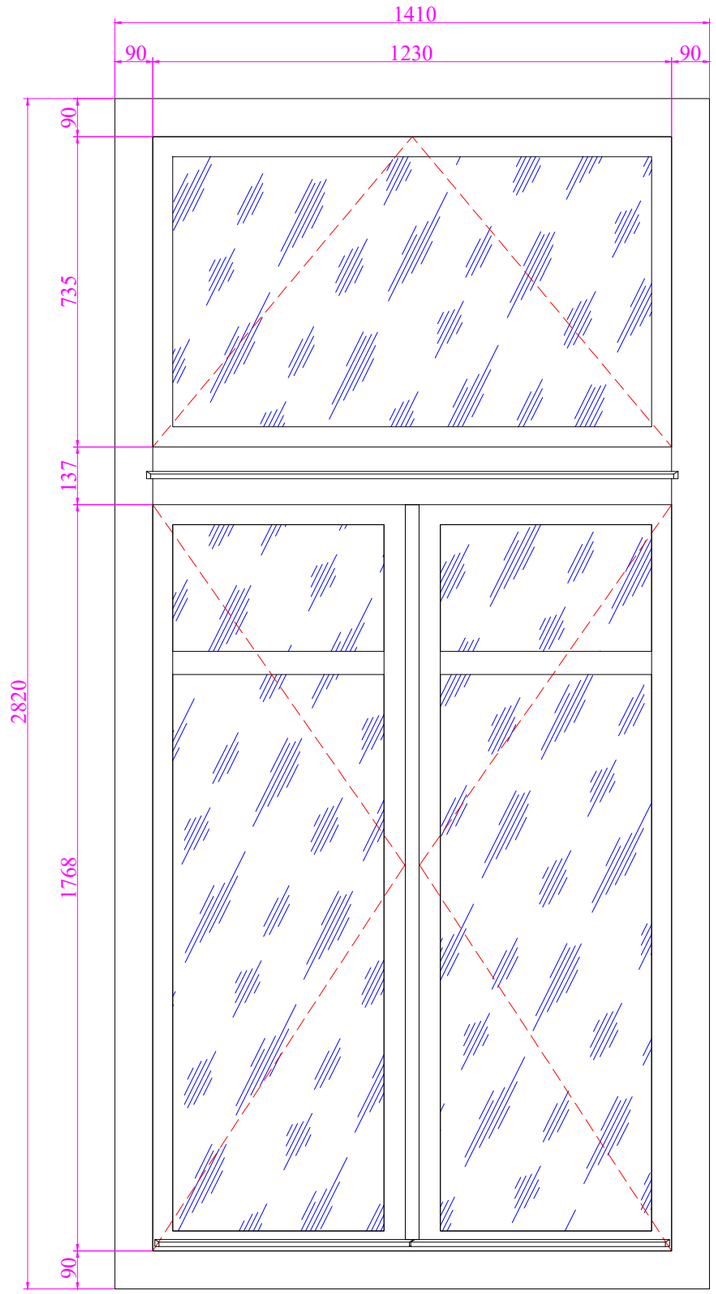

1-1.

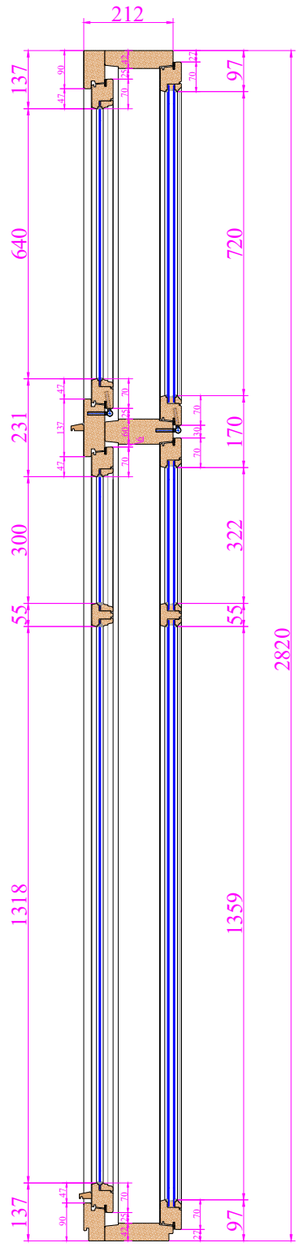

2-2.

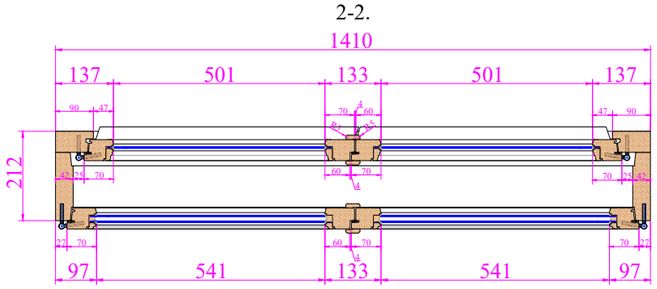

4					07.12.24	Графическое приложение КН-128.
3					05.12.24	
2					05.12.24	
1					04.12.24	
Изм.	Кол. уч.	Листы	N док	Подп.	Дата	
Разраб.					30.11.24	Стадия / Лист / Листов: АР / 1 / 1
Замер						
						ОК-1.1
						"КУРБАТОВ-ЗАВОД"
Утв.						

Формат А3.